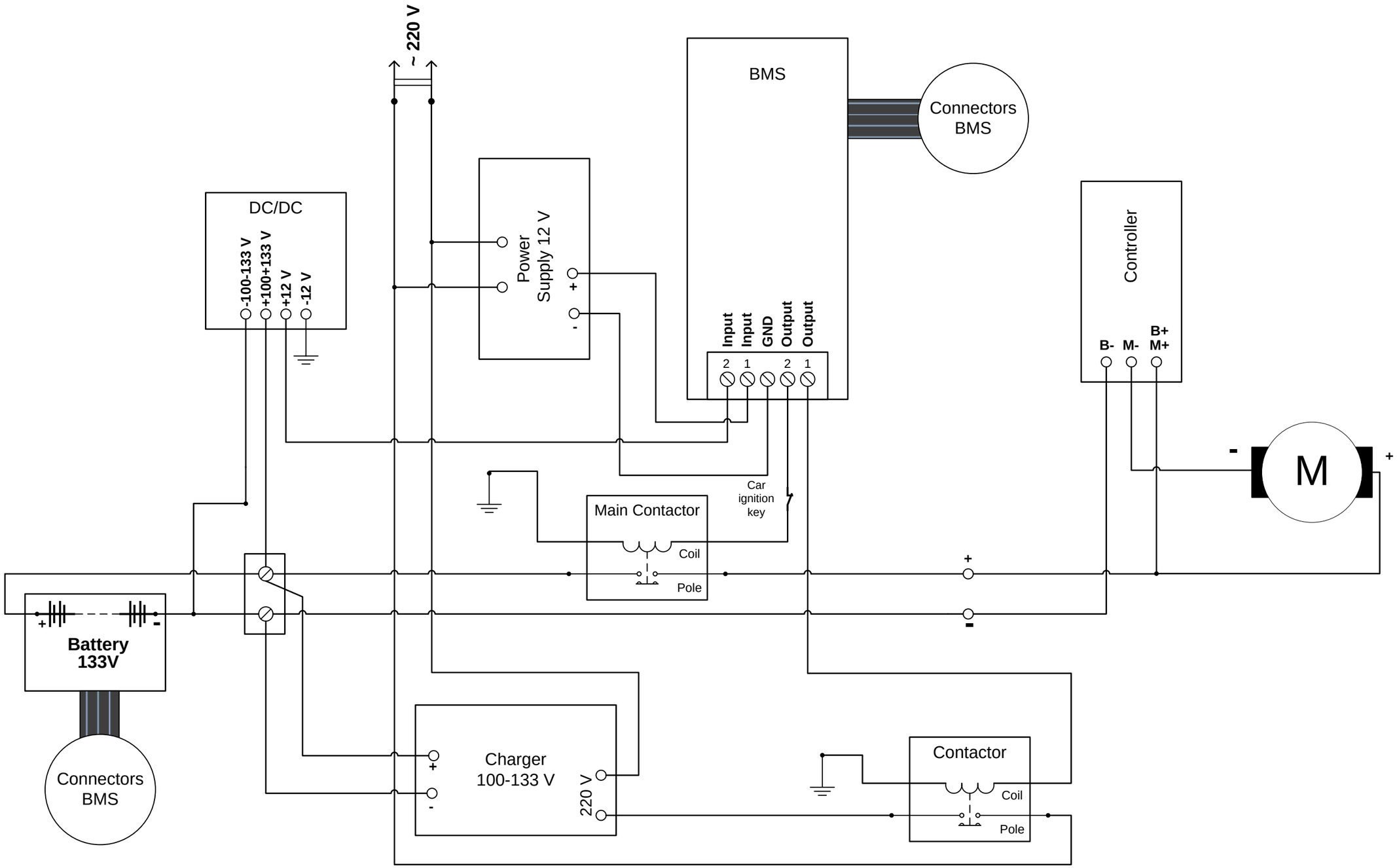

Изм.	Кол.	Лист	№ док	Подпись	Дата	Схема подключения BMS на электромотоцикле			
ГИП						BMS	Стадия	Лист	Листов
Гл. спец.									
Выполнил						Схема электрическая принципиальная			
Проверил									

Согласовано:

Взамен инв. №

Подп. и дата

Инв. № подл.

Формат А3