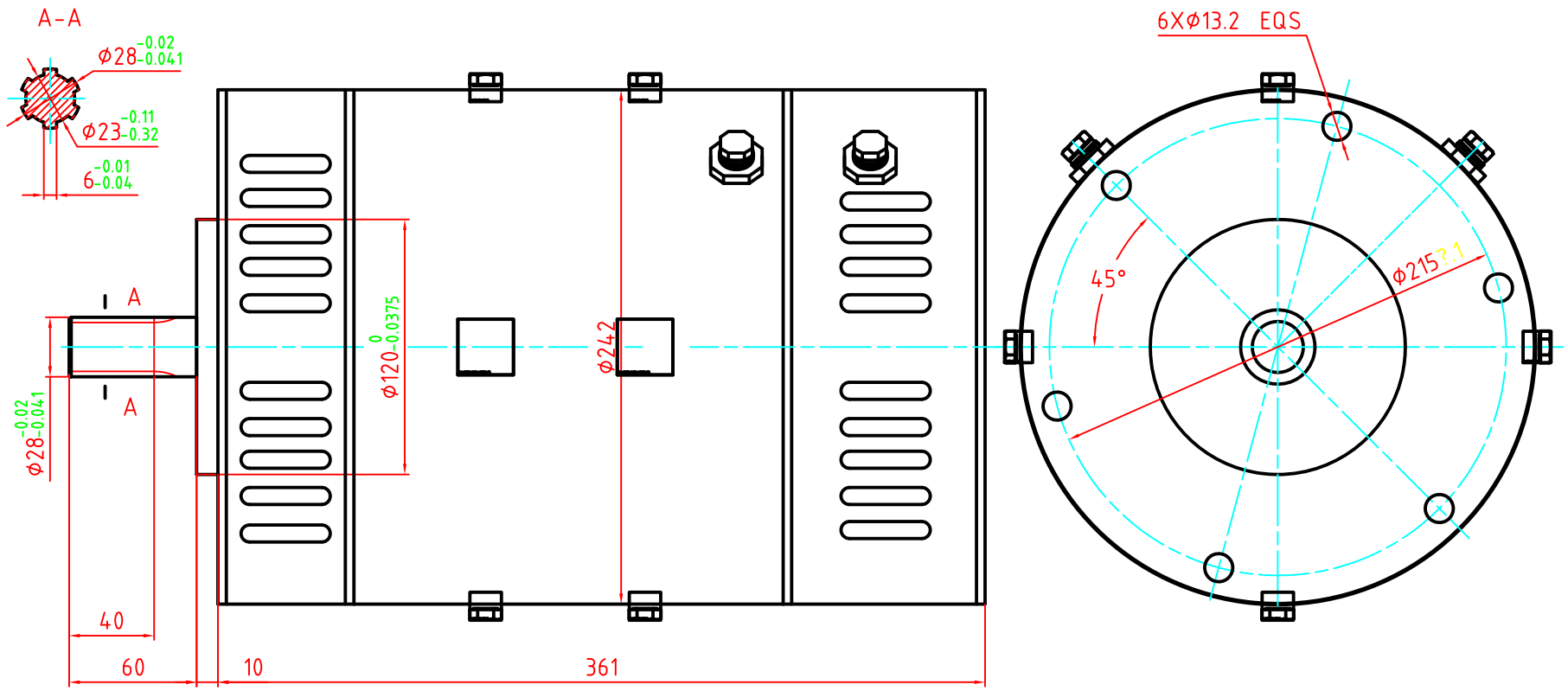

电机型号	ZT10B-96C1
额定功率（kW）	10
额定电压（V）	96
额定电流（A）	130
额定转速（r/min）	2800
额定转矩（N?）	34
励磁方式	他励
工作制（min）	60
防护形式	IP20
绝缘等级	F

借(通)用件登恐

描 写

描 校

档 案

?恐 ?数 更改文件号 ~名 日期

镜 僑 ?准化

校 定

核

工 ? 日 期

ZT10B-96C1

7 ? 恐 重 量 比 例

S 1:2

共 1 ? 第 1 ?

博休普5机5器有限公司